TRIO.BAS™

BIOLOGICAL AIR SAMPLER



НОВОЕ ПОКОЛЕНИЕ МОНИТОРИНГА МИКРОБИОЛОГИЧЕСКОЙ ЧИСТОТЫ ВОЗДУХА

Микробиологический пробоотборник воздуха

orum

www.triobas.com

MONO

TRIO.BAS™

СДЕЛАНО В ИТАЛИИ

ORUM INTERNATIONAL ©
ВСЕ ПРАВА ЗАЩИЩЕНЫ

BLUETOOTH



Стерильная аспирационная головка "Daily Shift"

Аспирационная головка из нерж. стали имеет индивидуальный номер

Подходит для контактных чашек 55 мм или 90 мм чашек Петри

Аспирационная головка с байонетным соединением

Эргономичный дизайн для удобства работы с перчатками

Отбор воздуха 100 или 200 л/мин

Отложенный запуск, одновременный или интервальный отбор

Клас защиты от пыли и воды IP 65

Небольшой вес

Пароли доступа: оператор - администратор - сервис

Антибактериальное покрытие, ударопрочный корпус

Ручное или автоматическое управление

Автоматическое напоминание о калибровке

Bluetooth для передачи данных



orum
www.triobas.com

ПРЕИМУЩЕСТВА



Индукционное зарядное устройство

SOP (стандартная операционная процедура), доступная из Application Notes

IQ, OQ, PQ документы



Автокалибровка

Регистрация до 1000 циклов отбора

Предварительно установленно 14 програм отбора

Без интерфейсных разъемов

Полная отслеживаемость данных

Полностью соответствует требованиям EN/ISO14698 FDA



Штатив

Описание

- Этот пробоотборник воздуха предназначен для предприятий, которые осуществляют большое количество отборов воздуха в различных условиях, с ротацией персонала и соблюдением стандартов качества и QM GLP / GMP.
- Регистрация оператора, места отбора и чашек со средой происходит автоматически, с помощью модуля штрих-кода с использованием опционального сканера Bluetooth.
- Данные со сканера штрих-кодов, передаются непосредственно на прибор. Данная функция полезная для предприятий, использующих культуральные чашки со штрих-кодом или двумерным штрих-кодом (Barcode, QR Quick Response Code).
- Отбор проб воздуха со скоростью 200 л/мин сэкономит время оператора без потери качества
- Синхронизация с ПК или ноутбуком, оснащенным Bluetooth. ПК или ноутбук должны иметь специальное программное обеспечение (поставляется отдельно).
- Подзарядка аккумулятора осуществляется с помощью индукции (безпроводным способом) между прибором и зарядным устройством.
- Пробоотборник не содержит штекеров и сертифицирован по стандарту IP65.
- Клиентами являются все отрасли, которые должны контролировать микробиологическую чистоту воздуха в соответствии с правилами GLP и GMP).

Код	**TRIO.BAS MONO (Индукционное зарядное устройство и аспирационные головки, заказываются отдельно)**
200	TRIO.BAS MONO BLUETOOTH Пробоотборник (100 л/мин) контактная чашка, 55 мм
201	TRIO.BAS MONO BLUETOOTH Пробоотборник (100 л/мин) чашка Петри, 90 мм
205	TRIO.BAS MONO BLUETOOTH Пробоотборник (200 л/мин) контактная чашка, 55 мм
206	TRIO.BAS MONO BLUETOOTH Пробоотборник (200 л/мин) чашка Петри, 90 мм

Аксессуары (см. стр. 18-19)

DUO

TRIO.BAS™

СДЕЛАНО В ИТАЛИИ

ORUM INTERNATIONAL ©
ВСЕ ПРАВА ЗАЩИЩЕНЫ

BLUETOOTH

Аспирационная головка с с байонетным соединением

Две аспирационные головки

Экономия времени отбора за счет удвоения объема воздуха

Экономия времени оператора

Две разных питательные среды одновременно

Улучшение статистических результатов путем удвоения выборки

Автокалибровка





orum
www.triobas.com



Грибы





Бактерии

ПРЕИМУЩЕСТВА

- Эргономичный дизайн для удобства работы в перчатках
- Подходит для контактных чашек 55 мм или 90 мм Петри
- Отбор воздуха 100 или 200 л/мин
- Ручное или автоматическое управление
- Антибактериальное покрытие, ударопрочный корпус
- Индукционное зарядное устройство
- Клас защиты от пыли и воды IP 65
- Bluetooth для передачи данных
- Небольшой вес
- Без интерфейсных разъемов
- Автокалибровка
- Автоматическое напоминание о калибровке
- Пароли доступа: оператор - администратор - сервис
- Вертикальный держатель
- Отложенный запуск, одновременный или интервальный отбор
- Предварительно установленно 14 програм отбора
- Полная прослеживаемость данных полностью соответствует требованиям EN / ISO14698 FDA
- IQ, OQ, PQ документация
- SOP (стандартная операционная процедура), доступная из Application Notes
- Регистрация до 1000 циклов отбора
- Регистрация до 100 мест отбора

Описание

- Этот пробоотборник воздуха предназначен для предприятий, которые осуществляют большое количество отборов воздуха в различных условиях, с ротацией персонала и соблюдением стандартов качества и QM GLP / GMP.
- Регистрация оператора, места отбора и чашек со средой происходит автоматически, с помощью модуля штрих-кода с использованием сканера Bluetooth.
- Данная функция полезная для предприятий, использующих культуральные чашки со штрих-кодом или двумерным штрих-кодом (Barcode, QR Quick Response Code).
- Синхронизация с ПК или ноутбуком, оснащенным Bluetooth. ПК или ноутбук должны иметь специальное программное обеспечение.
- Беспроводная зарядка индукционным способом
- Пробоотборник не имеет разъемов и сертифицирован по стандарту IP65.
- Скорость отбора проб воздуха 200 л/мин сэкономит время оператора

Код	**TRIO.BAS DUO (Индукционное зарядное устройство и аспирационные головки заказываются отдельно)**
220	TRIO.BAS DUO BLUETOOTH Пробоотборник (100 л/мин) контактная чашка, 55 мм
221	TRIO.BAS DUO BLUETOOTH Пробоотборник (100 л/мин) чашка Петри, 90 мм
225	TRIO.BAS DUO BLUETOOTH Пробоотборник (200 л/мин) контактная чашка, 55 мм
226	TRIO.BAS DUO BLUETOOTH Пробоотборник (200 л/мин) чашка Петри, 90 мм

Аксессуары (см. стр. 18-19)

ORUM INTERNATIONAL ©
ВСЕ ПРАВА ЗАЩИЩЕНЫ

TRIO

TRIO.BAS™

СДЕЛАНО В ИТАЛИИ

BLUETOOTH

Аспирационная головка с байонетным соединением

Три аспирационные головки

Экономия времени оператора

Три разных питательные среды одновременно

Предварительно установленно 14 програм отбора

Экономия времени отбора за счет утроения объема воздуха, отбираемого одновременно

Улучшение статистических результатов путем утроения выборки



orum
www.triobas.com





ПРЕИМУЩЕСТВА

- Эргономичный дизайн для удобства работы с перчатками
- Подходит для контактных чашек 55 мм или 90 мм Петри
- Отбор воздуха 100 или 200 л/мин
- Ручное или автоматическое управление
- Антибактериальное покрытие, ударопрочный корпус
- Индукционное зарядное устройство
- Клас защиты от пыли и воды IP 65
- Bluetooth для передачи данных
- Небольшой вес
- Автоматическое напоминание о калибровке
- Без интерфейсных разъемов
- Пароли доступа: оператор - администратор - сервис
- Вертикальный держатель
- Отложенный запуск, одновременный или интервальный отбор
- Автокалибровка
- Полная прослеживаемость данных полностью соответствует требованиям EN/ISO14698 FDA
- IQ, OQ, PQ документация
- SOP (стандартная операционная процедура), доступная из Application Notes
- Регистрация до 1000 циклов отбора
- Регистрация 100 мест отбора

Описание

- Этот пробоотборник воздуха предназначен для предприятий, которые осуществляют большое количество отборов воздуха в различных условиях, с ротацией персонала и соблюдением стандартов качества и QM GLP / GMP.
- Использование трех аспирационных головок позволяет одновременно отобрать 3 образца на 3 разные питательные среды.
- Регистрация оператора, места отбора и чашек со средой происходит автоматически, с помощью модуля штрих-кода с использованием сканера Bluetooth.
- Данная функция полезная для предприятий, использующих культуральные чашки со штрих-кодом или двумерным штрих-кодом (Barcode, QR Quick Response Code).
- Синхронизация с ПК или ноутбуком, оснащенным Bluetooth. ПК или ноутбук должны иметь специальное программное обеспечение.
- Подзарядка аккумулятора осуществляется с помощью индукции без кабельного соединения между прибором и зарядным устройством.
- Пробоотборник не содержит штекеров и сертифицирован по стандарту IP65.
- Клиентами являются все отрасли, которые должны контролировать микробиологическую чистоту воздуха в соответствии с правилами GLP и GMP).
- Скорость отбора проб воздуха 200 л/мин сэкономит время оператора

Код	TRIO.BAS TRIO	Индукционное зарядное устройство и аспирационные головки заказываются отдельно
240	TRIO.BAS TRIO BLUETOOTH Пробоотборник (100 л/мин) контактная чашка, 55 мм	
241	TRIO.BAS TRIO BLUETOOTH Пробоотборник (100 л/мин) чашка Петри, 90 мм	
242	TRIO.BAS TRIO BLUETOOTH Пробоотборник (200 л/мин) контактная чашка, 55 мм	
243	TRIO.BAS TRIO BLUETOOTH Пробоотборник (200 л/мин) чашка Петри, 90 мм	

Аксессуары (см. стр. 18-19)

ORUM INTERNATIONAL ©
ВСЕ ПРАВА ЗАЩИЩЕНЫ

MINI
TRIO.BAS™

СДЕЛАНО В ИТАЛИИ

BLUETOOTH

Аспирационная головка с байонетным соединением

Подходит для контактных чашек 55 мм или 90 мм чашек Петри

Отбор воздуха 100 или 200 л/мин

Эргономичный дизайн для удобства работы в перчатках

Клас защиты от пыли и воды IP 65

Автокалибровка

Антибактериальное покрытие, ударопрочный корпус

Bluetooth для передачи данных

Автоматическое напоминание о калибровке





Традиционная зарядка с кабелем



orum
www.triobas.com





Вертикальная подставка для фиксации пробоотборника в вертикальном положении на тележке на колесах

ПРЕИМУЩЕСТВА

- Небольшой вес
- Вертикальный держатель
- Предварительно установленно 14 програм отбора
- IQ, OQ, PQ документация
- SOP (стандартная операционная процедура), доступная из Application Notes

Описание

- Этот пробоотборник воздуха предназначен для предприятий, которые осуществляют небольшое количество отборов воздуха
- Синхронизация с ПК или ноутбуком, оснащенным Bluetooth. ПК или ноутбук должны иметь специальное программное обеспечение.
- Перезарядка батареи осуществляется через кабель питания, подключенный к прибору.
- Клиенты - предприятия пищевой, косметической промышленностей, медицинские учреждения; предприятия, которые поставляют стерильные продукты по охране окружающей среды, для лабораторий, больниц и т. д.
- Скорость отбора проб воздуха 200 л/мин сэкономит время оператора

Код	**TRIO.BAS MINI** (аспирационная головка заказывается отдельно)
152	TRIO.BAS MINI BLUETOOTH Пробоотборник (100 л/мин) контактная чашка, 55 мм с зарядным устройством батареи 100/240VCA 18VDC 859 мА - в комплекте кабель с адаптером для штекера EU/UK/США
153	TRIO.BAS MINI BLUETOOTH Пробоотборник (100 л/мин) чашка Петри, 90 мм с зарядным устройством батареи 100/240VCA 18VDC 859 мА - в комплекте кабель с адаптером для штекера EU/UK/США
162	TRIO.BAS MINI BLUETOOTH Пробоотборник (200 л/мин) контактная чашка, 55 мм с зарядным устройством батареи 100/240VCA 18VDC 859 мА - в комплекте кабель с адаптером для штекера EU/UK/США
163	TRIO.BAS MINI BLUETOOTH Пробоотборник (200 л/мин) чашка Петри, 90 мм с зарядным устройством батареи 100/240VCA 18VDC 859 мА - в комплекте кабель с адаптером для штекера EU/UK/США

Аксессуары (см. стр. 18-19)

ISOLATOR

TRIO.BAS™

ORUM INTERNATIONAL ©
ВСЕ ПРАВА ЗАЩИЩЕНЫ

BLUETOOTH

СДЕЛАНО В ИТАЛИИ

Три аспирационные головки с байонетным соединением

Возможен отбор до, во время и после работы

Три разных питательные среды одновременно

Подходит для контактных чашек 55 мм или 90 мм чашек Петри

Отбор воздуха 100 или 200 л/мин

Использование стерильной головки «Daily Shift» снижает риск контаминации



Соединение основного блока пробоотборника и сателлитов с помощью кабелей



orum
www.triobas.com



ПРЕИМУЩЕСТВА

- Экономия времени отбора за счет утроения отбора объема воздуха
- Экономия времени оператора
- Улучшение статистических результатов путем утроения выборки
- Эргономичный дизайн для удобства работы с перчатками
- Ручное или автоматическое управление
- Антибактериальное покрытие, ударопрочный корпус
- Без интерфейсных разъемов
- Клас защиты IP 65 от пыли и воды
- Bluetooth для передачи данных
- Автоматическое напоминание о калибровке
- Пароли доступа: оператор - администратор - сервис
- Отложенный запуск, одновременный или интервальный отбор
- Автокалибровка
- Предварительно установленно 14 програм отбора
- Полная прослеживаемость данных полностью соответствует требованиям EN/ISO14698 FDA
- IQ, OQ, PQ документация
- SOP (стандартная операционная процедура), доступная из Application Notes
- Регистрация до 1000 циклов отбора

Описание

- Этот пробоотборник воздуха предназначен для предприятий, которые осуществляют большое количество отборов воздуха в различных условиях, с ротацией персонала и соблюдением стандартов качества и QM GLP / GMP.
- Использование трех аспирационных головок позволяет одновременно отобрать 3 образца на 3 разные питательные среды.
- Беспроводная зарядка индукционным способом
- Регистрация оператора, места отбора и чашек со средой происходит автоматически, с помощью модуля штрих-кода с использованием сканера Bluetooth.
- Синхронизация с ПК или ноутбуком, оснащенным Bluetooth. ПК или ноутбук должны иметь специальное программное обеспечение (поставляется отдельно).
- Это решение окажется полезным для тех, кто уже использует культуральные планшеты со штрих-кодом или двумерным штрих-кодом (QR Quick Response Code).
- ПК или ноутбук должны иметь специальное программное обеспечение.
- Клиентами являются все отрасли, которые должны контролировать микробиологическую чистоту воздуха в соответствии с правилами GLP и GMP).
- Соединение основного блока пробоотборника и сателлитов с помощью кабелей облегчает установку и эксплуатацию.

Аксессуары (см. стр. 18-19)

MULTISTATION

TRIO.BAS™

ORUM INTERNATIONAL ©
ВСЕ ПРАВА ЗАЩИЩЕНЫ

BLUETOOTH

СДЕЛАНО В ИТАЛИИ

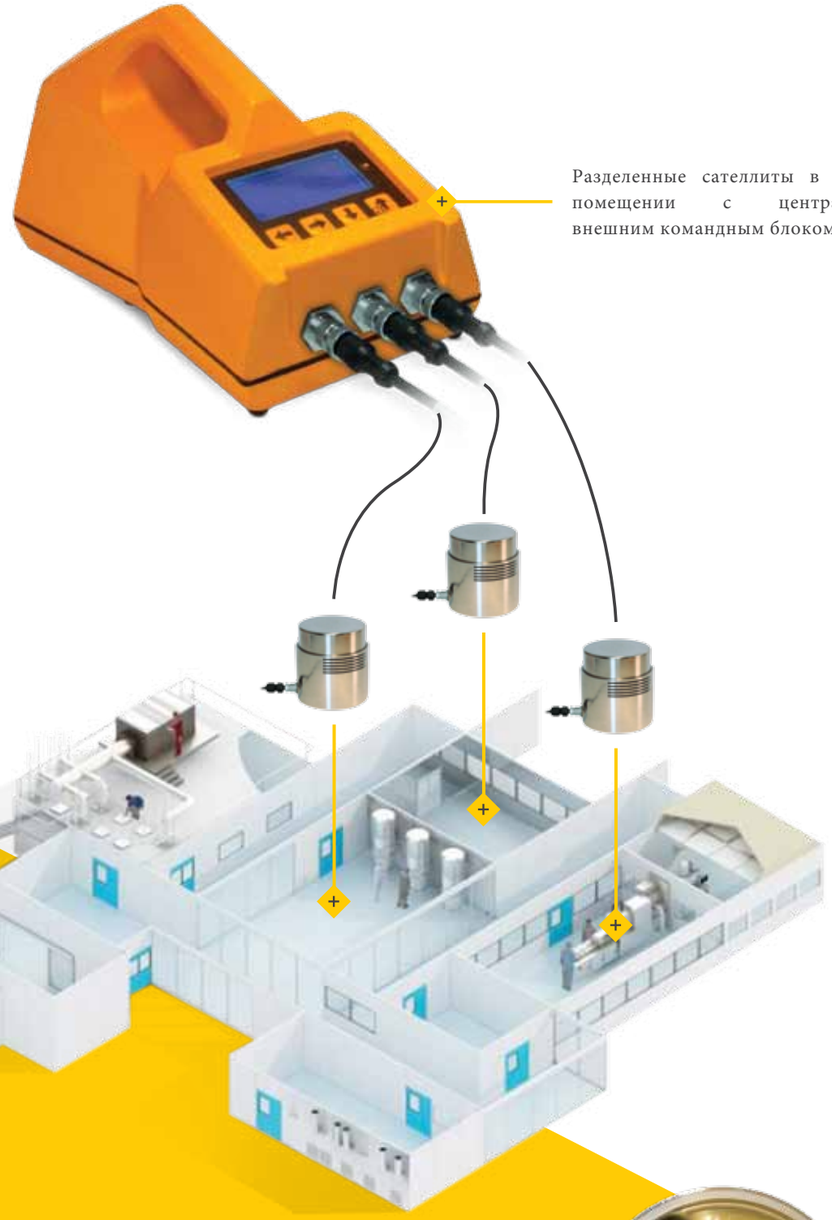

Разделенные сателлиты в чистом помещении с центральным внешним командным блоком



ПРЕИМУЩЕСТВА

- Нет необходимости в транспортировке прибора из одного помещения в другое, что снижает риск контаминации воздуха
- Простой электрический кабель упрощает установку
- Быстрый цикл отбора проб: до 1000 литров воздуха за 5 минут
- Использование стерильной аспирационной головки «Daily Shift» снижает риск контаминации
- Отложенный запуск, одновременный или интервальный отбор
- Bluetooth для передачи данных
- Подходит для контактных чашек 55 мм или 90 мм чашек Петри
- Абсолютная универсальность и мобильность - в случае необходимости в изменении места отбора
- I.Q., O.Q., P.Q. документация
- SOP (стандартная операционная процедура), доступная из Application Notes
- Автокалибровка
- Автоматическое напоминание о калибровке

Описание

- Пробоотборник воздуха TRIO.BAS ISOLATOR имеет еще одно полезное применение - мониторинг отделенной чистой комнаты. Система TRIO.BAS ISOLATOR может использоваться для мониторинга 3 разделенных комнат с одним внешним блоком команд.
- Риск контаминации со стороны персонала снижается, поскольку сателлиты находятся внутри каждого чистого помещения вместе со стерильными аспирационными головками «Daily Shift».

Код	СИСТЕМА **TRIO.BAS MULTISTATION** ДЛЯ ИЗОЛЯТОРА И ЧИСТОТЫХ ПОМЕЩЕНИЙ **(Идукционное зарядное устройство, сателлиты и аспирационные головки заказываются отдельно)**
250	TRIO.BAS ISOLATOR/MULTISTATION BLUETOOTH Пробоотборник (100 л/мин) контактная чашка, 55 мм
251	TRIO.BAS ISOLATOR/MULTISTATION BLUETOOTH Пробоотборник (100 л/мин) чашка Петри, 90 мм
252	TRIO.BAS ISOLATOR/MULTISTATION BLUETOOTH Пробоотборник (200 л/мин) контактная чашка, 55 мм
253	TRIO.BAS ISOLATOR/MULTISTATION BLUETOOTH Пробоотборник (100 л/мин) чашка Петри, 90 мм
Код	**САТЕЛЛИТЫ ДЛЯ TRIO.BAS MULTISTATION** **(Кабель, аспирационная головка заказываются отдельно)**
260	Сателлит Isoltator/Multistation контактная чашка, 55 мм без аспирационной головки и кабеля (каждый)
261	Сателлит Isoltator/Multistation чашка Петри, 90 мм без аспирационной головки и кабеля (каждый)
265	Сателлит Isoltator/Multistation Кабель - 5 м.







Аксессуары (см. стр. 18-19)

orum
www.triobas.com

ORUM INTERNATIONAL ©
ВСЕ ПРАВА ЗАЩИЩЕНЫ

TRIO.BAS ATEX

МИКРОБТОЛОГИЧЕСКИЕ ПРОБООТБОРНИКИ ВОЗДУХА ДЛЯ ПОТЕНЦИАЛЬНО ВЗРЫВООПАСНЫХ СРЕД

BLUETOOTH

СДЕЛАНО В ИТАЛИИ



ATEX



Описание

- Такие же характеристики, как TRIO.BAS MONO и DUO.
- Пробоотборники воздуха TRIO.BAS ATEX используются в зонах взрывоопасности 2, специально и индивидуально сертифицированы независимым органом.
- Микробиологические пробоотборники воздуха TRIO.BAS ATEX (MONO, DUO, модели) состоят из компонентов и производятся в соответствии с производственным процессом, эквивалентном ATEX (взрывозащищенный) сертификации.

Код	TRIO.BAS ATEX MONO с BLUETOOTH (Индукционное зарядное устройство и аспирационные головки заказываются отдельно)
207	TRIO.BAS MONO BLUETOOTH ATEX (Взрывобезопасный) Пробоотборник (100 л/мин) контактная чашка, 55 мм
208	TRIO.BAS MONO BLUETOOTH ATEX (Взрывобезопасный) Пробоотборник (100 л/мин) чашка Петри, 90 мм
209	TRIO.BAS MONO BLUETOOTH ATEX (Взрывобезопасный) Пробоотборник (200 л/мин) контактная чашка, 55 мм
210	TRIO.BAS MONO BLUETOOTH ATEX (Взрывобезопасный) Пробоотборник (200 л/мин) чашка Петри, 90 мм

Код	TRIO.BAS ATEX DUO с BLUETOOTH (Индукционное зарядное устройство и аспирационные головки заказываются отдельно)
227	TRIO.BAS DUO BLUETOOTH ATEX (Взрывобезопасный) Пробоотборник (100 л/мин) контактная чашка, 55 мм
228	TRIO.BAS DUO BLUETOOTH ATEX (Взрывобезопасный) Пробоотборник (100 л/мин) чашка Петри, 90 мм
229	TRIO.BAS DUO BLUETOOTH ATEX (Взрывобезопасный) Пробоотборник (200 л/мин) контактная чашка, 55 мм
230	TRIO.BAS DUO BLUETOOTH ATEX (Взрывобезопасный) Пробоотборник (200 л/мин) чашка Петри, 90 мм

ORUM INTERNATIONAL
© ALL RIGHTS RESERVED

Основные элементы для добавления

Зарядное устройство

BLUETOOTH

СДЕЛАНО В ИТАЛИИ

ИНДУКЦИОННОЕ ЗАРЯДНОЕ УСТРОЙСТВО



Описание

- Зарядка батареи осуществляется в горизонтальном положении пробоотборника.
- Основным преимуществом индукционного зарядного устройства является отсутствие кабельного соединения, а пробоотборинк TRIO.BAS сертифицирован по классу защиты от влаги и пыли IP65.
- Пробоотборник воздуха не содержит каких-либо внешних штекеров.

Код	Индукционное зарядное устройство для TRIO.BAS MONO, DUO, TRIO И MULTISTATION
310	Индукционное зарядное устройство 100/240VCA 50/60Hz 35W - Кабель с разъемом Standard Schuko

ИНДУКЦИОННОЕ ЗАРЯДНОЕ УСТРОЙСТВО С ПОЛЬЗОВАТЕЛЬСКИМ КОНТРОЛЛЕРОМ КАЛИБРОВКИ (SELFTEST)

Описание

- Индукционное зарядное устройство с пользовательским контроллером калибровки оснащено системой, которая позволяет, независимо от присутствующей в инструменте автокалибровки проверить точность отбора воздуха. Это необходимо, чтобы избежать некорректной работы прибора между ежегодными проверками.



Код	БАЗОВОЕ ИНДУКЦИОННОЕ ЗАРЯДНОЕ УСТРОЙСТВО БАТАРЕИ С ПОЛЬЗОВАТЕЛЬСКИМ КОНТРОЛЛЕРОМ КАЛИБРОВКИ (ОПЦИЯ) ДЛЯ TRIO.BAS MONO, DUO, TRIO И MULTISTATION
351	Индукционное зарядное устройство с пользовательским контроллером калибровки. (100 л/мин) контактная чашка 55мм или чашка Петри 90 мм - Кабель с вилкой Schuko - (Это зарядное устройство используется как альтернатива устройству (кат. № 310), но с применением системы Selftest.
352	Индукционное зарядное устройство с пользовательским контроллером калибровки. (200 л/мин) контактная чашка 55мм или чашка Петри 90 мм - Кабель с вилкой Schuko - (Это зарядное устройство используется как альтернатива устройству (кат. № 310), но с применением системы Selftest.

Основные элементы для заказа

ORUM INTERNATIONAL
©ВСЕ ПРАВА ЗАЩИЩЕНЫ

СДЕЛАНО В ИТАЛИИ

Аспирационная головка



330



331



336

ХАРАКТЕРИСТИКИ
аспирационной головки из нержавеющей стали

- Металлическая аспирационная головка выполнена из полированной нержавеющей стали AISI 316. Аспирационные головки индивидуально тестируются и имеют идентификационный номер согласно GLP и GMP.
- Важной характеристикой является небольшой вес, благодаря которому пробоотборник воздуха удобен в использовании
- Байонетное соединение упрощает установку аспирационной головки, а значит снижает количество производимых частиц
- Аспирационная головка имеет 221 калиброванное отверстие диаметром 1 мм.

Описание

- Каждый цикл отбора воздуха или несколько отборов в одной и той же контролируемой среде требует использования стерильной аспирационной головки.
- Каждую металлическую аспирационную головку следует стерилизовать автоклавированием с последующей подготовкой стерилизационного документа, в соответствии с контролирующими процедурами.
- Процесса стерилизации можно избежать, используя стерильную пластиковую головку с антистатической поверхностью «Daily Shift» в двойной упаковке. Такие аспирационные головки имеют официальный сертификат стерилизации.

Аспирационные головки

Code	Аспирационная головка из нержавеющей стали
330	Аспирационная головка из нержавеющей стали для контактной чашки 55 мм (альтернативна чашке Петри)
331	Аспирационная головка из нержавеющей стали для чашки Петри 90 мм (альтернативна контактной чашке, 55 мм)
465	Крышка из нержавеющей стали для защиты аспирационной головки от пыли и влаги
334	Аспирационная головка-заглушка из нержавеющей стали для защиты аспирационной камеры, когда она не используется
Code	**АСПИРАЦИОННАЯ ГОЛОВКА (ТЕРМОПОЛИМЕР) - автоклавируемая (опция)**
336	Аспирационная головка (термополимер) (АНТР-90) для чашки Петри, 90 мм (5шт/уп)

DAILY SHIFT

TRIO.BAS™

ORUM INTERNATIONAL
© ALL RIGHTS RESERVED

СДЕЛАНО В ИТАЛИИ



340

СЕРТИФИКАТ СТЕРИЛИЗАЦИИ В КАЖДОЙ КОРОБКЕ



341

СЕРТИФИКАТ СТЕРИЛИЗАЦИИ В КАЖДОЙ КОРОБКЕ

Стерильная аспирационная головка для микробиологических пробоотборников TRIO.BAS

- Используя стерильные аспирационные головки «Daily Shift» можно избежать стерилизации аспирационной головки из нержавеющей стали.
- Это преимущество позволяет экономить время, поскольку аспирационные головки «Daily Shift» имеют сертификат стерильности от производителя, длокумент запрашивается регулирующими органами.
- Двойная стерильная упаковка позволяет Вам всегда иметь готовую к использованию аспирационную головку.
- Особенно важно при неисправности автоклава или большой загруженности
- Одна аспирационная головка используется во время полного цикла рабочей смены в «Чистой комнате».
- Прозрачность аспирационной головки «Daily Shift» полезна для проверки корректности установки культуральной чашки в аспирационной камеры.
- Перерабатываемый пластик.

Описание

- Стерильная аспирационная головка в двойной упаковке для использования в «Чистой комнате»
- Головка из антистатического материала, подходиит для чистых помещений.
- Каждая упаковка содержит официальный сертификат стерильности от производителя
- Подходит для всех пробоотборников TRIO.BAS (MINI, MONO, DUO, TRIO, ISOLATOR, GAS).
- Срок годности 6 лет.

Код	СТЕРИЛЬНАЯ АСПИРАЦИОННАЯ ГОЛОВКА	Упаковка
340	Стерильная аспирационная головка «Daily Shift»(DASH-55), технополимер, контактная чашка, 55 мм	30 шт/уп.
341	Стерильная аспирационная головка «Daily Shift»(DASH-90), технополимер, чашка Петри, 90 мм	30 шт/уп.



ORUM INTERNATIONAL ©
ВСЕ ПРАВА ЗАЩИЩЕНЫ

Аксессуары

СДЕЛАНО В ИТАЛИИ



Код: 370



Код: 380



Код: 521



Код: 371



Код: 390



Код: 524



Код: 395



Код: 397



Код: 530



Код: 502



Код: 505



Код: 506



Код: 507



Код: 508



Код: 509



Код: 520

ORUM INTERNATIONAL
© ALL RIGHTS RESERVED

Аксессуары

СДЕЛАНО В ИТАЛИИ

Код	Аксессуары для TRIO.BAS
521	Вертикальный крюк из нержавеющей стали - для MINI и MONO - 12x9x25x см
522	Ручка для вертикального крючка - из нержавеющей стали
370	Держатель STAND UP из технополимера для MONO, DUO, TRIO 15x11x9h см.
530	Держатель настенный / настольный из нержавеющей стали
371	Тележка на колесах в комплекте с держателем STAND UP размером 350x350x70x мм - для MONO, DUO, TRIO
380	Напольный штатив TRIPOD из адаптером (мин. высота 56 см, макс. высота 153 см)
523	Напольный штатив TRIPOD из нержавеющей стали
390	Кейс из ткани - 37 x 16 x 22 (В) см для MINI, MONO
524	Легкий кейс для хранения
395	Жесткий кейс для хранения - 48 x 38 x 17 (В) см - для MINI, MONO, DUO, TRIO, ISOLATOR/MULTISTATION
396	Жесткий кейс для хранения сателлитов - 48 x 38 x 17 (В) см - для 3-х сателлитов ISOLATOR/ MULTISTATION
397	Жесткий кейс для хранения - для 1 - 2 сателлитов ISOLATOR
520	Принтер TRIO PRINTER BLUETOOTH - 11 x 8,5 x 4,5 (В) см
421	Бумага для принтера TRIO PRINTER BLUETOOTH, 57 мм (10 шт/уп.)
500	IQ , OQ документация для TRIO.BAS MINI
501	IQ , OQ документация для TRIO.BAS MONO
502	IQ , OQ документация для TRIO.BAS DUO, TRIO, ISOLATOR
509	IQ, OQ документация для TRIO.GAS
505	PQ документация для MINI
506	PQ документация для MONO
507	PQ документация для DUO, TRIO, ISOLATOR
508	PQ документация для TRIO.GAS
503	Сертификат сервисной калибровки TRIO.BAS MINI
504	Сертификат сервисной калибровки TRIO.BAS MONO,DUO,TRIO,ISOLATOR
529	Сертификат сервисной калибровки SELFTEST

- The IQ, OQ, PQ документация может быть заполнена оператором или техническим специалистом.
- Жесткий кейс назначен для транспортировки пробоотборника воздуха на ежегодную калибровку у производителя/дистрибьютора.

orum
www.triobas.com

GAS SYSTEM

TRIO.BAS™

ORUM INTERNATIONAL ©
ВСЕ ПРАВА ЗАЩИЩЕНЫ

СДЕЛАНО В ИТАЛИИ

Метод отбора проб в соответствии со стандартами ISO 8573-7 и ISO 14698

IP65 для инструмента и корпуса

I.Q., O.Q. P.Q. документация



Калиброванный регулятор гарантирует поток воздуха 100 л/мин

Микробиологический пробоотборник воздуха для анализа микробиологического качества сжатого воздуха или газа, используемого в чистом помещении

Отбор жизнеспособных частиц на 90 мм или 55 мм чашки Петри



orum
www.triobas.com

600 201/206



подставка на колесах из нерж. стали

600 470/471

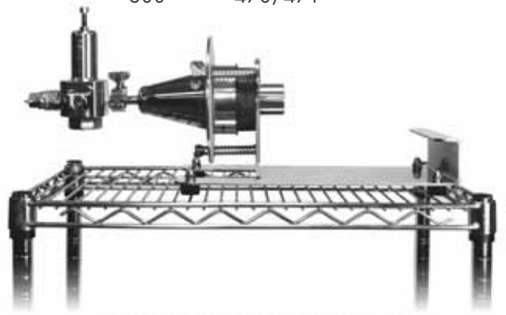

подставка на колесах из нерж. стали

ПРЕИМУЩЕСТВА

- Вся информация об отборе передается через Bluetooth на ПК в соответствии с GMP и GLP
- Пробоотборник легко асептически соединяется с выходом для сжатого газа
- SOP (стандартная операционная процедура), доступная из Application Notes
- Материал конструкции AISI 316
- Система используется в комбинации с TRIO.BAS MONO или ASPI GAM CHAMBER

Описание

- Система для отбора сжатых газов TRIO.GAS очень важна, чтобы гарантировать, что воздух, контактирующий с продуктом в стерильных и асептических условиях, не содержит загрязнений.
- Система соответствует стандартам ISO 8573-7 и ISO 14698.
- Поток сжатого воздуха из источника регулируется с помощью автоклавируемого расходомера перед прохождением сквозь аспирационную головку TRIO.BAS.
- Вся информация об отборе передается через Bluetooth (с использованием TRIO.BAS MONO BLUETOOTH) на планшет или смартфон или через Bluetooth (с использованием TRIO.BAS MONO BLUETOOTH) на компьютер с загруженным специальным программным обеспечением. (ASPC), в соответствии с GMP и GLP.
- В случае если TRIO.GAS используется в комбинации с MONO, время отбора регулируется программным обеспечением инструмента TRIO.BAS.
- Если TRIO.GAS используется в комбинации с ASPI.GAS CHAMBER, тест является ручным, а время рассчитывается таймером.

Код	Система TRIO.GAS
600	Система TRIO.GAS комплектуется клапаном, трубкой для газа, системой фиксации из нержавеющей стали и кейсом для переноски пробоотборника воздуха. Пробоотборник воздуха TRIO.BAS MONO или камера ASPI GAS не входят в комплект - заказываются отдельно.
201/206+331	TRIO.BAS MONO BLUETOOTH Пробоотборник воздуха (100 л/мин) для чашек Петри 90 мм/ контактных чашек 55 мм
470	ASPI GAS CHAMBER - камера для контактных чашек 55 мм для TRIO.GAS SYSTEM
471	ASPI GAS CHAMBER - камера для чашек Петри 90 мм для TRIO.GAS SYSTEM



471



orum

ORUM INTERNATIONAL © All rights reserved.

Microbial Air Monitoring Division

www.triobas.com